K.SKS B
EINZIGARTIGES DESIGN FÜR EFFIZIENTEN TRANSPORT
VON KÄSSBOHRER

Der Kässbohrer Kippsattelauflieger K.SKS mit drei Achsen steht mit seinem hochfesten Chassis und Oberwagen für Zuverlässigkeit und Robustheit unter härtesten Last- und Straßenbedingungen.

Der K.SKS B entspricht in vollem Umfang den Vorschriften aller europäischen Länder und ist perfekt für den Transport von Sandstein, Asphalt und Erdaushub konzipiert und konstruiert. Mit einem Eigengewicht ab 5350 kg sorgt der K.SKS B für einen effizienten Einsatz beim Transport.

Das robuste Fahrgestell mit kataphoretischer Tauchlackierung (KTL) bietet Haltbarkeit und Beständigkeit über die gesamte. Lebensdauer des Fahrzeugs. Mit einer Sattellast von 12000 kg und einer einzigartigen Oberbaukonstruktion bietet der K.SKS maximale Traktionsleistung auf der Straße und eine ideale Lastverteilung für die Verkehrssicherheit. Durch die neue U-Form des Bodens verhindert der K.SKS B Materialrückstände und gewährleistet eine schnelle Entladung von Schüttgut.

Der 5-stufige Hydraulikzylinder mit einer Hubkraft von 250 bar ermöglicht eine betriebswirtschaftlich effiziente Entladung. Der K.SKS ist für die Kopplung mit 4x2-, 6 x 2- und 6x4-Lkw konzipiert und mit einem One-Touch-Bremssystem ausgestattet, das für stabile Entladevorgänge entwickelt wurde,sowie mit einem Kippwarnsystem,das die Fahrer bei schrägen Böden warnt und so für Betriebssicherheit sorgt.

K.SKS B / 24 - 12 / 27
SPECIFICATIONS

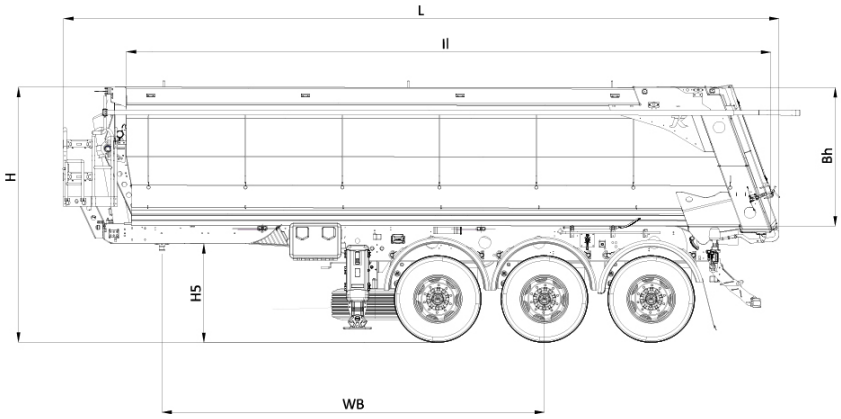

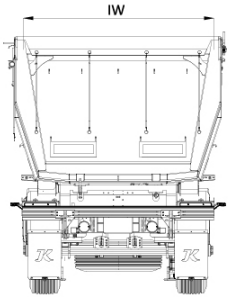

TECHNISCHE SPEZIFIKATION

Fahrgestell	Hergestellt aus S700 MC Stahl mit hoher Qualität und Festigkeit, beschichtet mit KTL-Beschichtung gemäß ISO 1726 und ISO 1726-2 Norm. Es besteht aus zwei Querschnitten mit I-Profil und ist mit den Haupt/-und Königszapfenkonsolen verbunden.
Bremssystem	Zweileitungs-Druckluft-Bremsanlage mit Wabco EBS 2S/2M Antiblockiersystem gemäß UN ECE R13 und ein integriertes RSS elektronisches Stabilitätskontrollsystem im Bremssystem
Elektrische Anlage	ASPÖCK Europoint III Lichtanlage mit 24V LED Seitenbeleuchtung und 2 x 7 und 1 x 15 pol. Steckdosen gemäß UN ECE R48 und ADR-Gesetzesregelung.
Achsen	BPW AL II Achsen mit Trommelbremsen, 3 x 9 Tonnen Tragkraft
Muldenaufbau	Der Körper besteht aus Hardox450- und TUF500-Materialien für maximale Abriebfestigkeit und Schlagfestigkeit.
Hydrauliksystem	5-stufigen Zylinder der Marke HYVA, der mit einem Luftgriff abgesenkt / angehoben werden kann, ist enthalten.

TECHNISCHE DATEN

Volumen	24,0 m3
Leergewicht ±%3	5.955 kg
Achsabstand (Wb)	4.700 mm
Aufsattelhöhe (H5)	1.220 mm
Fahrzeughöhe (H)	2.980 mm
Aufbaulänge (A)	8.300
Muldeninnenhöhe (IH)	1.540 mm
Muldenhöhe (Bh)	1.550 mm

TECHNISCHE KAPAZITÄTEN

Achslast	27.000 kg
Königszapfen Kapazität	12.000 kg
Gesamtgewicht	39.000 kg

Enhanced Features

Ladungs- und Entladungssicherheitssysteme

- Pneumatische aufklappbare Stoßstange mit Fernbedienung
- Rollplane: Mechanische Rollrohrplane, an den Seitenwänden befestigt
- Gehäuse-Fixierung: Auf dem Chassis montierte Geräusch-Absorber, die jede mögliche Lärmbelastung während des Entladens verhindern
- Neigungsalarm: Ein hörbares Alarmsignal und eine Lichtanzeige, die dem Fahrer das rechtzeitige Senken des Kippers ermöglichen, um ein Umkippen zu verhindern
- Entladeebene: Airbag-Druckentlastungssystem zu Absenkung der Plattformhöhe für einen sicheren Entladevorgang
- Finisher-Bremssystem: Ausgestattet mit einem Schalter zur Steuerung des automatischen Bremssystems, geeignet für Asphaltiermaschinen
- Sicherheitsbremsfunktion: Automatisches Bremssystem, das jede Bewegung während des Entladevorgangs verhindert
- e-TASC: Steuerung der elektronischen Luftfederung des Aufliegers
- Smartboard: Erlaubt die Bedienung und Anzeige der EBS E- und Federungsfunktionen

Große Bandbreite an Optionen

- 3 mm Seiten-, Front und Heckwände, 4 mm Dicke des Bodens
- Reserverad und Halterung
- Hydraulische Heckklappe
- Elektrische Schiebeplane
- Schnellkupplungsanschluss
- Lufttank aus Aluminium

* Sattelstützen aus Aluminium

- Alu-Außenspiegel und maschinell bearbeitete Aluminiumfelgen-Optionen
- Feuerlöscherkasten
- Aluminiumleiter

* Kornschütte

Kässbohrer semi-trailers are manufactured according to lean production and quality principles in consideration of total cost of ownership.

Kässbohrer reserves the right to alter the product specification. Visual and technical data subject to change according to vehicle configuration.

Kässbohrer Sales GmbH
Werk Ulm | Im Katzenwinkel 5, 88480 Achstetten, Deutschland | T +49 (0) 7392 96797-0 | F +49 (0) 7392 96797-67
Werk Goch | Siemensstraße 74, 47574 Goch, Deutschland | T +49 (0) 2823 9721-0 | F +49 (0) 2823 9721-21 | E info@kaessbohrer.com | www.kaessbohrer.com